Schmalspur-Neuheiten 2018 (H0m/H0e)

www.tillig.com
www.facebook.com/tilligbahn
TILLIGHOBAHN
info@tillig.com

2 Editorial und Impressum/Editorial and flag

3 H0m NWE Epoche II
H0m State Railways of the NWE (period II)

3 H0m Deutsche Reichsbahn Epoche III
H0m German State Railway (period III)

4 H0m Deutsche Reichsbahn Epoche IV
H0m German State Railway (period IV)

4 H0m Harzer Schmalspurbahnen Epoche V
H0m Harzer Schmalspurbahnen (period V)

5 H0m Mittelbadische Eisenb.-Gesellschaft Epoche III
H0m Mittelbadische Eisenb.-Geschellschaft (period III)

6 H0e Deutsche Reichsbahn Epoche III
H0e German State Railway (period III)

7 H0e Harzer Schmalspurbahnen Epoche V
H0e Harzer Schmalspurbahnen (period V)

7 H0e Mittelbadische Eisenb.-Gesellschaft Epoche III
H0e Mittelbadische Eisenb.-Geschellschaft (period III)

8 Einmalauflagen
Unique editions

Liebe Modellbahnfreunde,

in den 2018er Neuheiten finden Sie wieder viele Formneuheiten bzw. -varianten.

Ganz besonders wollen wir auf die formneue Umsetzung des Triebwagens T1 hinweisen. Mit diesem Modell wird das Sortiment der Triebfahrzeuge weiter ausgebaut. Im Gegensatz zur „Brocken-Lok“ werden wir diesen Triebwagen für die Nenngrößen H0m und auch H0e anbieten und somit können sich viele Freunde der Schmalspurbahnen auf dieses neue Modell freuen. Zusätzlich wird die „kleine BR 99“ in einer weiteren Formvariante (H0m und H0e) angeboten.

Bereits auf der letztjährigen Messe in Leipzig konnten wir, wenn auch etwas versteckt, bereits eine weitere Formneuheit im Bereich der Güterwagen andeuten. Nach den offenen Güterwagen OO folgen jetzt die gedeckten Güterwagen der Gattung Gw. In diesem Jahr bereits in zwei Varianten (mit und ohne Fenster) und natürlich für die Nenngrößen H0m und H0e. Weitere Varianten der offenen wie auch die gedeckten vierachsigen Güterwagen werden selbstverständlich folgen.

Wir wünschen Ihnen viel Freude mit den neuen Schmalspur-Modellen.

Ihr Team von TILLIG-Modellbahnen

Dear model railway enthusiasts,

You will again find many new designs and versions among the new products for 2018.

We would particularly like to draw your attention to the new design of the T1 traction unit. The range of traction units will be further increased by means of this model. By contrast with the „Brocken-Lok“ (Hartz mountain locomotive) we will offer this traction unit for the H0m and H0e gauges and thus many friends of the narrow gauge railways can look forward to this new model. We additional offer the „small BR 99“ in another design version (H0m and H0e).

Already at last year’s fair in Leipzig, we were able to give an indication, albeit a somewhat concealed one, of an additional new design in the freight wagon sector. The Gw covered freight wagons now follow on from the open OO freight wagons. This year it is already available in two versions (with and without windows) and of course for the H0m and H0e gauges. Additional versions of the opened, as well as the covered, four-axle freight wagons will of course follow.

We wish you a lot of enjoyment with the new narrow gauge models.

Your TILLIG Modellbahnen team

ACHTUNG:

Hinweis zu den Abbildungen: Hierbei handelt es sich überwiegend um unvollständige Handmuster bzw. Fotomontagen. Die endgültige Ausführung kann sich hinsichtlich Detaillierung, Farbgebung, Ausstattung und Bedruckung gegenüber den hier gezeigten Modellen verändern!

Impressum:

Herausgeber:
TILLIG Modellbahnen GmbH
Promenade 1, 01855 Sebnitz
info@tillig.com, www.tillig.com

Gestaltung, Texte und Druckvorstufe:
TILLIG Modellbahnen GmbH, Werbeabteilung

Titelfoto:
Triebwagen T1 der HSB, TILLIG Werksarchiv

Fotos:
Werksarchiv TILLIG, Sebnitz; Weitere Fotos siehe Namensangaben an den Abbildungen.

Druck und Weiterverarbeitung:
Digitaldruckerei Schleppers GmbH
Töpferstraße 35
02625 Bautzen

Alle Rechte vorbehalten. Änderungen und geänderte Liefermöglichkeiten sind ohne Ankündigungen vorbehalten. Spezifikationen, Maße, Preisangaben und Abbildungen ohne Gewähr. Für Schreibfehler, Irrtümer oder Verwechslungen übernehmen wir keine Haftung. Nachdruck und jede Art der Vervielfältigung, auch auszugsweise, bedarf der vorherigen schriftlichen Genehmigung der Firma TILLIG Modellbahnen GmbH. TILLIG-Produkte werden ausschließlich über den Fachhandel angeboten.

*Preisangaben: Unverbindlich empfohlener Verkaufspreis für Deutschland

Gedruckt in Deutschland, 2017

Handmuster

FORMNEUHEIT: Gedeckter Güterwagen Gml der NWE (Nordhausen-Wernigeroder Eisenbahn-Gesellschaft)
NEW: Box car Gml of the NWE (Nordhausen-Wernigeroder Eisenbahn-Gesellschaft)

II/2018 | NEM | 123
Art.-Nr.: 15940

Abbildung zeigt HSB-Museumswagen (weitere Infos Seite 6)

FORMNEUHEIT: Triebwagen VT 133 522 der DR
NEW: Rail car 133 522 of the DR

III/2018 | NEM | 100 | DCC
Art.-Nr.: 02940

Handmuster

FORMNEUHEIT: Güterwagenset der DR, bestehend aus zwei unterschiedlichen gedeckten Güterwagen
NEW: Freight car set of the DR with two different box cars

II/2018 | NEM | 250
Art.-Nr.: 15941

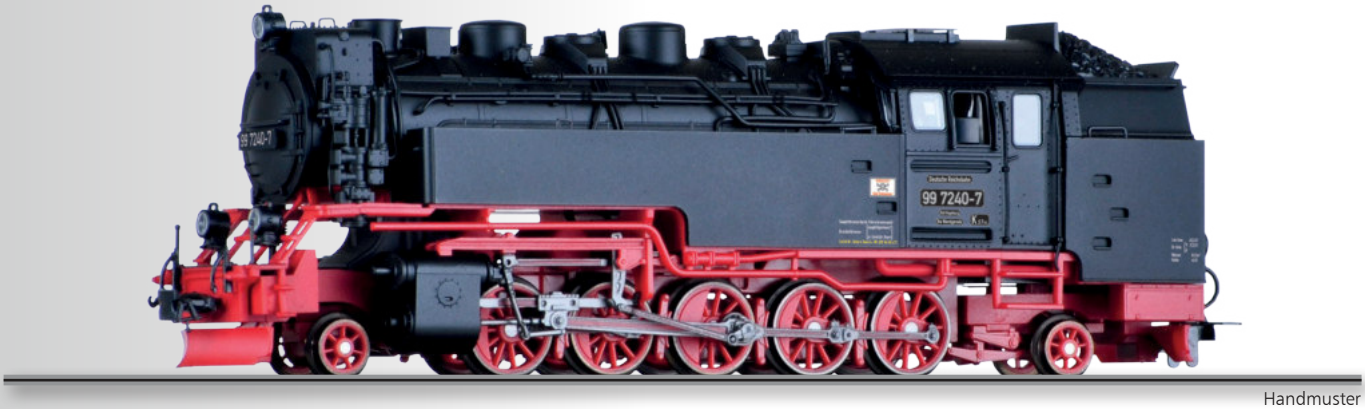

Handmuster

Dampflokomotive 99 7240-7 der DR
Steam locomotive 99 7240-7 of the DR

II/2018 | IV NEM | 143 | Rmin 310 | NEM 662

Art.-Nr.: 02930

Fotos: TILLIG Werksarchiv

FORMVARIANTE: Dampflokomotive 99 6101 der HSB
NEW: Steam locomotive 99 6101 of the HSB

II/2018 | V NEM | 91 | NEM 662

Art.-Nr.: 02922

Dieses Modell unterscheidet sich durch folgende Details von den Modell 02971 / New details:

- **Großer Luftbehälter an der Führerhausrückwand anstelle des Werkzeugkastens /** Large air tank instead of toolbox
- **Kleiner Luftbehälter rechts vor dem Führerhaus** / Small air tank right side

Abbildung zeigt HSB-Museumswagen (weitere Infos Seite 6)

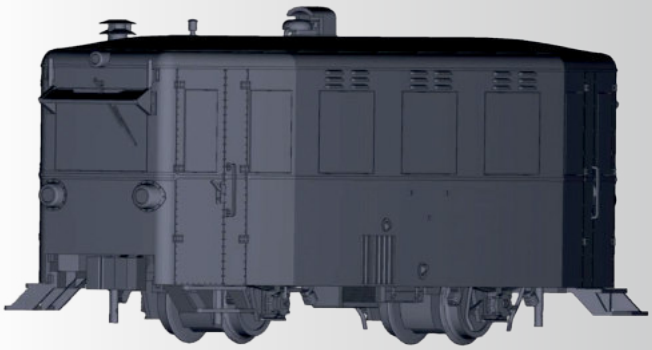

Arbeitsstand November 2017

FORMNEUHEIT: Triebwagen T1 der MEG (Mittelbadische Eisenbahn-Gesellschaft)
NEW: Rail car T1 of the MEG (Mittelbadische Eisenbahn-Gesellschaft)

III/2018 | NEM | 100 | DCC

Art.-Nr.: 02941

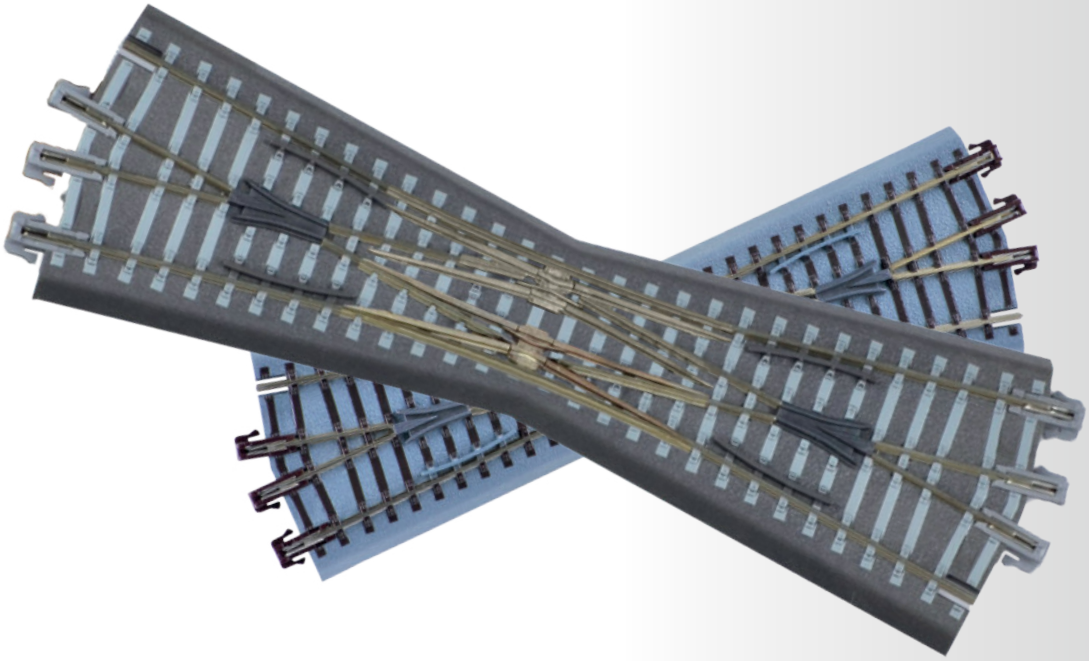

Handmuster

FORMNEUHEIT: Bettungsgleissystem Doppelkreuzungsweiche inkl. Antrieb
NEW: Bedding track system Double slip points with opperating gear

III/2018

Art.-Nr.: 83790 grau

Art.-Nr.: 83791 braun

Abbildung zeigt HSB-Museumswagen

FORMNEUHEIT: Triebwagen VT 133 der DR
NEW: Rail car class 133 of the DR

III/2018 | NEM | 100 | DCC

Art.-Nr.: 02950

Vorbildbeschreibung Schmalspur-Triebwagen GHE T1 in Nenngröße H0m / H0e

Im Jahr 1933 beschaffte die Gernrode-Harzgeroder Eisenbahn-Gesellschaft (GHE) bei der Waggon-fabrik Dessau für den Personenverkehr auf der Selketalbahn einen kleinen zweiachsigen Triebwagen für 1000 mm Spurweite und gab Ihm die Bezeichnung T1. Nach der Übernahme durch die Deutsche Reichsbahn erhielt er die Bezeichnung VT 133 522, mit der Einführung der EDV-gerechten Fahrzeugnummern wurde er 1972 zum 187 001-3. Zu diesem Zeitpunkt war er bereits nicht mehr im Personenverkehr eingesetzt, sondern mit veränderterer Inneneinrichtung, z.B. mit Werkbank und Schränken ausgestattet, zum Hilfsgerätefahrzeug umfunktioniert. 1978 erfolgte vorerst die Abstellung.
Als Museumsfahrzeug eingestuft, blieb er erhalten und wurde Ende der 1980er Jahre wieder betriebsfähig hergerichtet, um ihn im Sonderverkehr einzusetzen.
Inzwischen zum Bestand der HSB gehörend, wurde er 2010 grundlegend überholt und in den heutigen Zustand versetzt.
Einen weiteren Triebwagen dieser Bauart lieferte die Waggonfabrik Dessau an die Weimar-Großrudestedter Eisenbahn. Dieser wurde 1946 als Reparationsleistung in die Sowjetunion verbracht.

Ab 1934 wurden dann von der Waggonfabrik Gotha bis 1941 sieben ähnliche, vom GHE-Wagen abgeleitete Triebwagen an die Mittelbadische Eisenbahn-Gesellschaft (MEG) geliefert und dort als T1 bis T7 geführt. Allerdings unterscheiden sich diese nicht nur in Details vom GHE-Wagen, sondern auch untereinander. So änderte sich z.B. ab dem T4 der Achsstand von 4,0 auf 4,5 Meter. Des Weiteren verfügten die MEG-Fahrzeuge über Kupplungen, um Wagen mitzuführen, der GHE-Wagen besitzt nur einfache Stoßbügel mit Kuppelösen zum Abschleppen. Einer der MEG-Triebwagen wurde von 1941 bis 1948 mit Holzgas betrieben. Dazu wurde die dafür benötigte Imbert-Holzgasanlage an einer Stirnseite des T7 auf dem verlängertem Rahmen platziert.

Die Triebwagen verfügen über einen dieselmechanischen Antrieb, der auf eine der beiden Achsen wirkt. Zulässig ist eine Höchstgeschwindigkeit von 40 km/h. Die ursprüngliche Ausführung der GHE wies 34 Sitzplätze auf, heute sind es 28. Die Beheizung erfolgt mittels Kohleofen.

Handmuster

FORMNEUHEIT: Güterwagenset der DR, bestehend aus zwei unterschiedlich gedeckten Güterwagen
NEW: Freight car set of the DR with two different box cars

II/2018 | NEM | 250

Art.-Nr.: 05940

Abbildung zeigt HSB-Museumswagen (weitere Infos Seite 6)

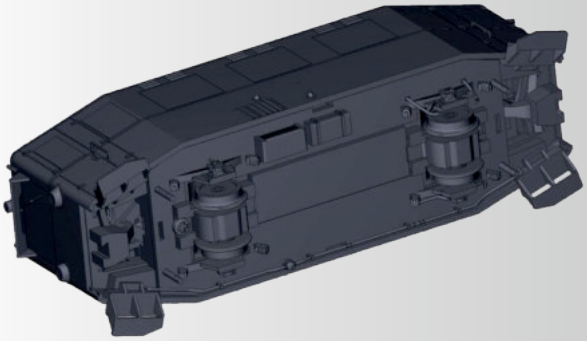

Arbeitsstand November 2017

FORMNEUHEIT: Triebwagen T1 der MEG (Mittelbadische Eisenbahn-Gesellschaft)
NEW: Rail car T1 of the MEG (Mittelbadische Eisenbahn-Gesellschaft)

III/2018 | III NEM | 100 | DCC
Art.-Nr.: 02951

Fotos: TILLIG Werksarchiv

FORMVARIANTE: Dampflokomotive 99 4101 der HSB
NEW: Steam locomotive 99 4101 of the HSB

II/2018 | V NEM | 91 | NEM 660
Art.-Nr.: 02972

Dieses Modell unterscheidet sich durch folgende Details von den Modell 02971 / New details:

- Großer Luftbehälter an der Führerhausrückwand anstelle des Werkzeugkastens / Large air tank instead of toolbox
- Kleiner Luftbehälter rechts vor dem Führerhaus / Small air tank right side

Einmalauflage Kalender 2019 /
Unique edition calendar 2019:

Bitte beachten Sie den Bestellschluss 31. März 2018.

Please note: All the following models are unique editions, last date of order: 31st march 2018.

DR-Kalender 2019
DR calendar 2019
(Feuereißen Verlag)
Bestellschluss: 31.03.2018

III/2018	
Art.-Nr.: 09567 E	

Schmalspur-Kalender 2019
Narrow-gauge calendar 2019
Bestellschluss: 31.03.2018

III/2018	
Art.-Nr.: 09703 E	

Auf diesen Messen und Ausstellungen informieren wir Sie gerne über unser Schmalspur-Gesamtsortiment. Termine 1. Halbjahr 2018:

09. Feb. bis 11. Feb. 2018
„14. Erlebnis Modellbahn“
in Dresden

09. März bis 11. März 2018
„Faszination Modellbahn“
in Sinsheim

19. April bis 22. April 2018
„Intermodellbau“
in Dortmund

02. Juni 2018
„Tag der offenen Tür“ bei
TILLIG Modellbahnen
in Sebnitz

Ihr Fachhändler

4 012501 097102

TILLIG Modellbahnen GmbH
Promenade 1, 01855 Sebnitz, Tel.: +49 (0)35971 903-0, E-Mail: info@tillig.com, www.tillig.com